地下埋設形式　（その３）

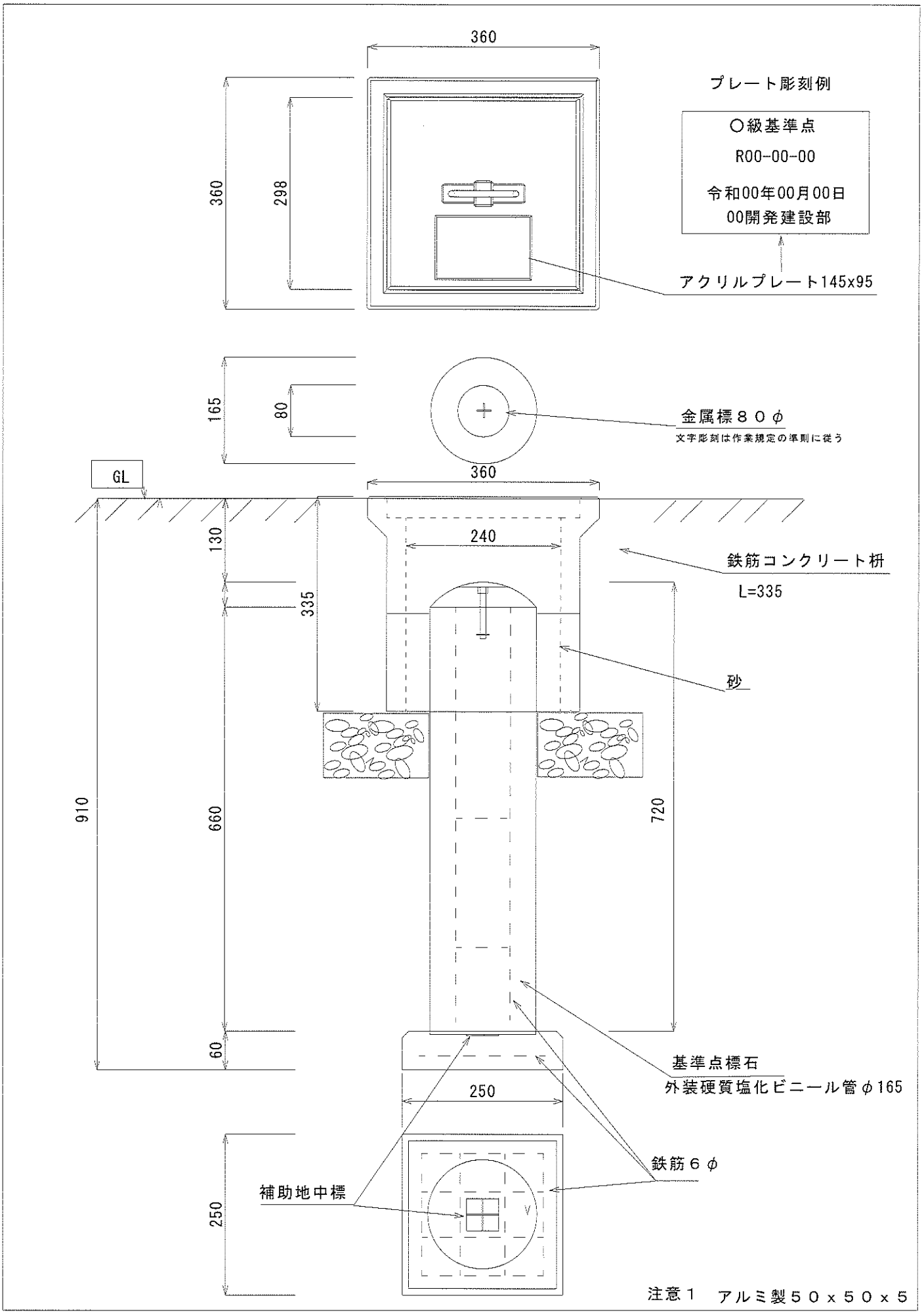
360
360
298
プレート彫刻例
○級基準点
R00-00-00
令和00年00月00日
00開発建設部
アクリルプレート145x95
165
80
金属標８０φ
文字彫刻は作業規定の準則に従う
GL
360
130
240
鉄筋コンクリート枡
L=335
335
砂
910
660
720
60
基準点標石
外装硬質塩化ビニール管φ165
250
鉄筋６φ
補助地中標
250
注意１　アルミ製５０ｘ５０ｘ５