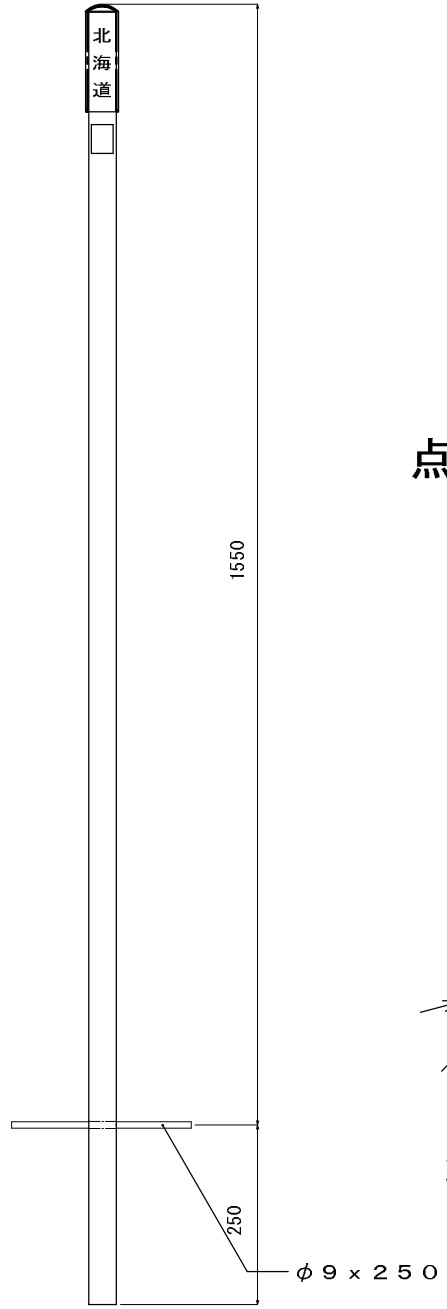


S=１/100

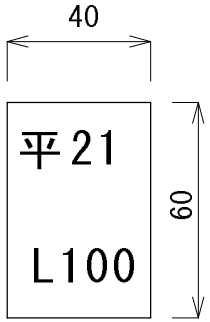


点名シール

S=1/2

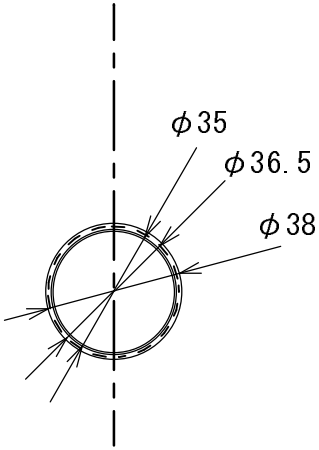


支柱管断面図

S=1/2

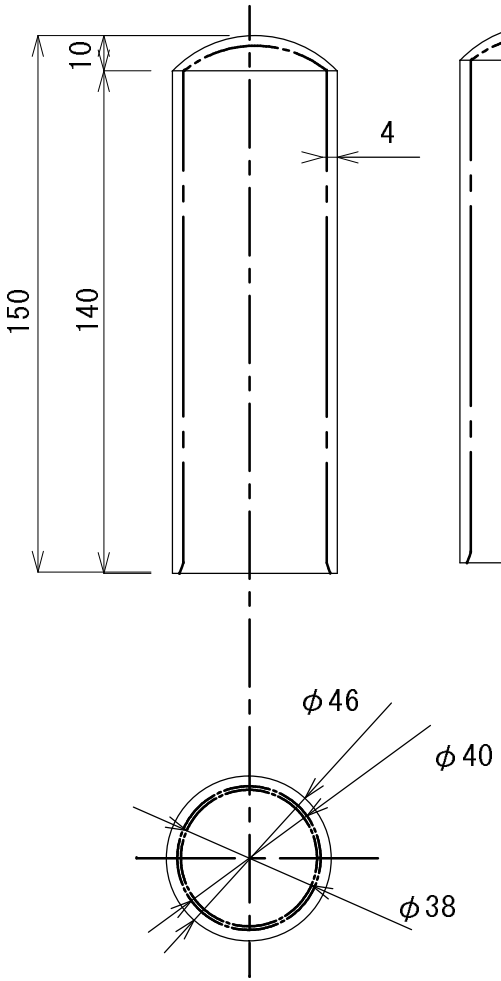


キャップ断面図

S=1/2

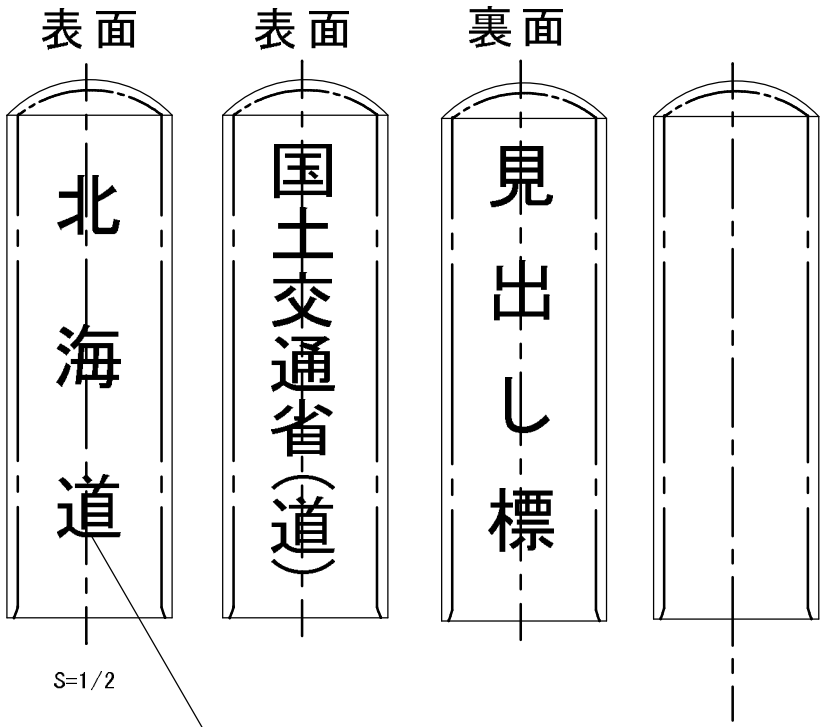


S=1/2

白字熱融着（ホットスタンプ）

| | | |
|---|---|---|
| 頭部詳細 | 材　　質 | 軟質ポリエチレン |
| | キャップの色 | 赤　　色 |
| | 文字の色 | 白　　色 |
| ポール詳細 | 外　　寸 | ZCR38φx1800 |
| | 内・外面 | 防錆溶接亜鉛メッキ |
| | 被　　覆 | 樹脂線状低密度ポリエチレン |
| | ２層仕上げ下地 | 黒色樹脂被膜 |
| | 表　　面 | 白色樹脂被膜 |